НАО
НИЖНЕТАГИЛЬСКИЙ
КОТЕЛЬНО-РАДИАТОРНЫЙ ЗАВОД

ПРОДУКЦИЯ

РАДИАТОРЫ ОТОПЛЕНИЯ
ЛЮКИ КАНАЛИЗАЦИОННЫЕ
ДОЖДЕПРИЕМНИКИ

НАО
НИЖНЕТАГИЛЬСКИЙ
КОТЕЛЬНО-РАДИАТОРНЫЙ ЗАВОД

622018, Россия
Свердловская область
Нижний Тагил
Восточное шоссе, 22

Отдел продаж:
Тел.: (3435) 49-91-66, 49-91-81
Тел/факс: (3435) 33-06-97
e-mail: sale@ntkrz.com

Style РЕТРО

АПРО
АССОЦИАЦИЯ ПРОИЗВОДИТЕЛЕЙ РАДИАТОРОВ ОТОПЛЕНИЯ

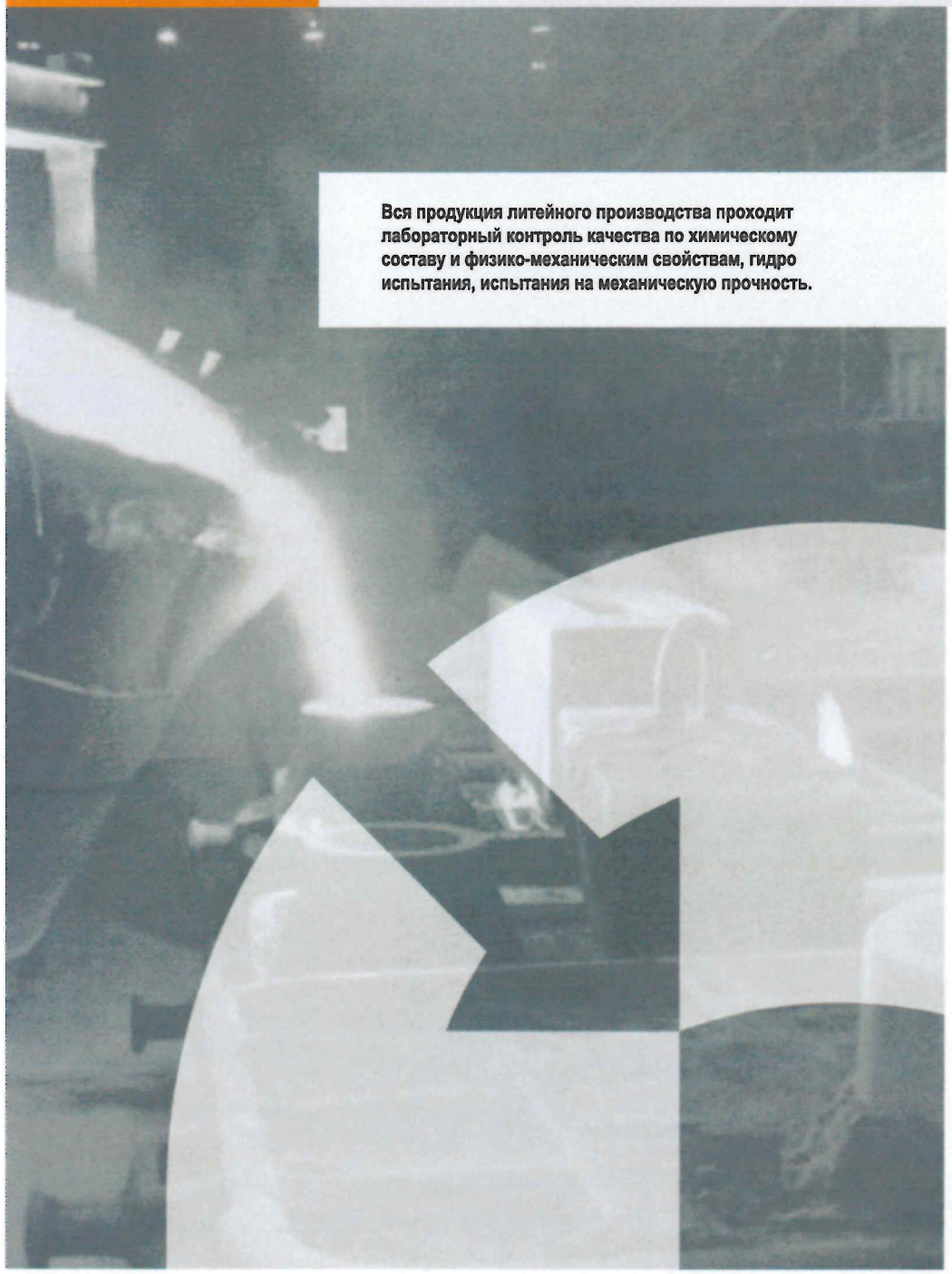

Вся продукция литейного производства проходит лабораторный контроль качества по химическому составу и физико-механическим свойствам, гидро испытания, испытания на механическую прочность.

Дождеприёмник прямоугольный (тип ДБ) ГОСТ 26008-83

Дождеприёмник прямоугольный для колодцев состоит из решётки и корпуса и предназначен для приёма поверхностных сточных вод с улиц, дворов, и других территорий. Устанавливаются в лотках проезжей части улиц с продольным уклоном t0≥0,005 и в пониженных местах с затяжным спуском.

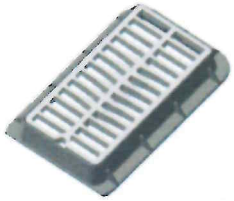

Материал корпуса и решетки СЧ15
Номинальная нагрузка 125 кН
Масса корпуса 41 кг, решетки 45 кг
Масса дождеприемника 86 кг

Дождеприёмник круглый (тип ДК) ГОСТ 26008-83

Дождеприемник чугунный горизонтальный для колодцев предназначен для приема поверхностных сточных вод с улиц, дворов и других территорий. (Корпус унифицирован с люком для смотровых колодцев ГОСТ 3634-99).

Материал корпуса и решетки СЧ15
Номинальная нагрузка 150 кН
Масса корпуса 55 кг, решетки 52 кг
Масса дождеприемника 107 кг

Люк канализационный тип Т (С250)-2-7-60 (с крышкой на шарнире и запорным устройством) ГОСТ3634-99

Круглый чугунный люк тип Т предназначен для установки на колодцах сетей водопровода, канализации, тепло и газоснабжения на городских автодорогах с интенсивным движением и состоит из чугунного корпуса и чугунной крышки, шарнирно прикрепленной к корпусу. Поставляется с нанесением логотипа.

Материал корпуса и крышки СЧ20
Номинальная нагрузка 250 кН
Масса корпуса 42 кг, крышки 65 кг
Масса люка 107 кг

Люк канализационный тип Т (С250)-7 ГОСТ3634-99 (с крышкой на шарнире)

Круглый чугунный люк тип Т предназначен для установки на колодцах сетей водопровода, канализации, тепло и газоснабжения на городских автодорогах с интенсивным движением и состоит из чугунного корпуса и чугунной крышки, шарнирно прикрепленной к корпусу.

Материал корпуса и крышки СЧ20
Номинальная нагрузка 250 кН
Масса корпуса 50 кг, крышки 65 кг
Масса люка 115 кг

Полукруглый чугунный люк тип ТВК (С250)-7-57 ГОСТ3634-99

Полукруглый чугунный люк типа ТВК предназначен для установки на колодцах сетей водопровода, канализации, тепло и газоснабжения на городских автодорогах с интенсивным движением и состоит из чугунного корпуса и чугунной крышки, прикрепленной к корпусу двумя шарнирами.

Материал корпуса и крышки СЧ20
Номинальная нагрузка 250 кН
Масса корпуса 56 кг, крышки 68 кг
Масса люка 124 кг

Люк канализационный тип Т (С250)-7 (двухушковый) ГОСТ3634-99

Чугунный люк тип Т предназначен для установки на колодцах сетей водопровода, канализации, тепло и газоснабжения на городских автодорогах с интенсивным движением и состоит из чугунного корпуса и чугунной крышки.

Материал корпуса и крышки СЧ20
Номинальная нагрузка 250 кН
Масса корпуса 36 кг, крышки 50 кг
Масса люка 86 кг

НАО «Нижнетагильский котельно-радиаторный завод», одно из крупнейших в Свердловской области предприятие, специализирующееся на производстве отливок, заготовок и изделий методом литья из чугуна различных марок согласно ГОСТ 1412-85 и ГОСТ 7293-85.

Литейное производство предприятия имеет высокопроизводительное технологическое оборудование, в том числе располагает комплексом автоматических формовочных линий, стержневого, смесеприготовительного, обрубно-очистного, сварочного, металлорежущего оборудования. Производственная мощность основных цехов составляет 48 тыс. тонн чугунного литья в год, проектная мощность предприятия – 78 тыс. тонн чугунного литья в год.

Ассортиментный ряд выпускаемой продукции

- Чугунные радиаторы различных марок
- Колодки тормозные чугунные для мотор-вагонного подвижного состава, грузовых вагонов и локомотивов
- Запасные части к водогрейным котлам «Энергия 3М», «Урал», «Тула»
- Звезды и диски грохотов для коксохимических производств
- Канализационное оборудование (люки и дождеприемники)
- Втулки чугунные различных диаметров, плиты пола
- Чугунные отливки различных типоразмеров

Габариты отливок

- Длинна и ширина: от 50 мм до 1300 мм, высота до 150 мм
- Масса отливок: от 0,125 до 250 кг

Основные материалы

- Серый чугун СЧ: СЧ 10, СЧ15, СЧ20, СЧ24, СЧ30. ГОСТ 1412-85
- Хромистый чугун ЧХ: ЧХ, ИЧХ, ИЧХ28Н2. ГОСТ 1412-85
- Высокопрочный чугун ВЧ: ВЧ35- ВЧ60. ГОСТ 7293-85
- Ковкий чугун КЧ: КЧ 30-6, КЧ 35-10
- Прочие легированные чугуны для отливок со специальными свойствами: антифрикционные, износостойкие, жаропрочные, коррозионостойкие и т.д.

Основные методы литья

- Чугунное литье в землю
- ХТС

Выплавка производится в вагранках и индукционных печах.

Класс точности отливок

7—10 в зависимости от габаритов отливок.

Дополнительные возможности производства

- Термообработка отливок
- Механическая обработка
- Изготовление деревянных и металлических моделей

Радиаторы отопления серии «Ретро» ГОСТ 31311-2005

Дизайн-500 («Grottesco-500»)

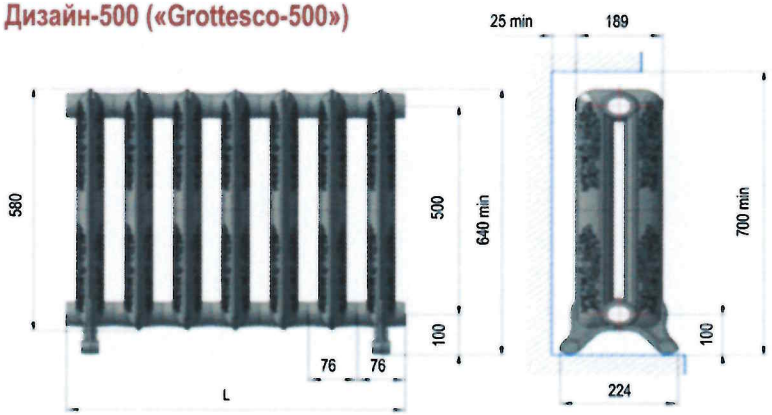

Дизайн-700 («Grottesco-700»)

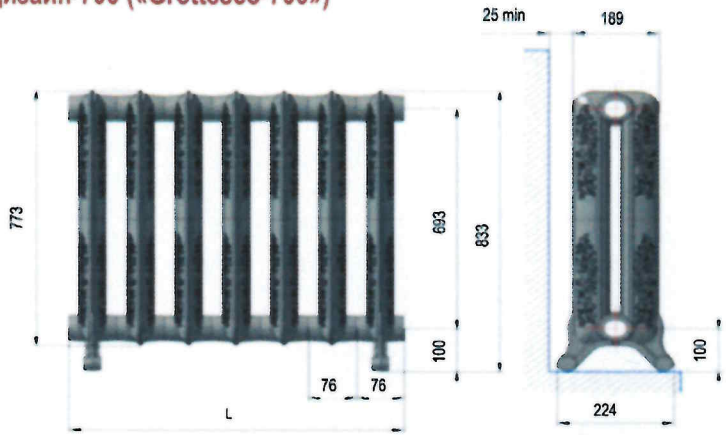

Радиаторы отопления серии «КП» ГОСТ 31311-2005

2КП80-500

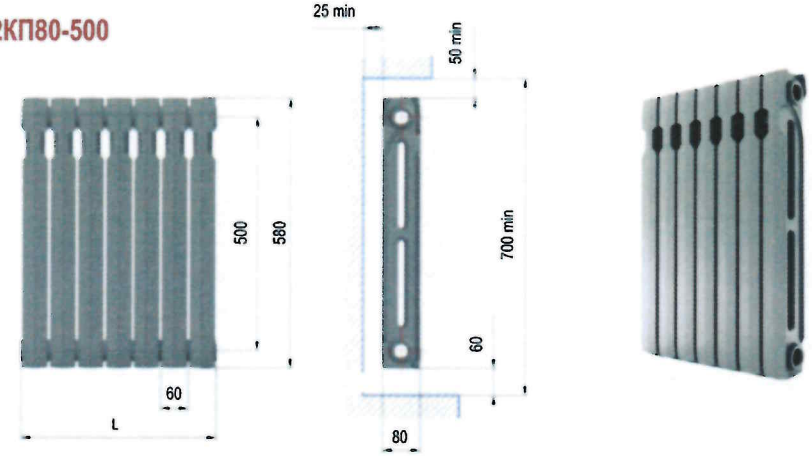

2КП90-500

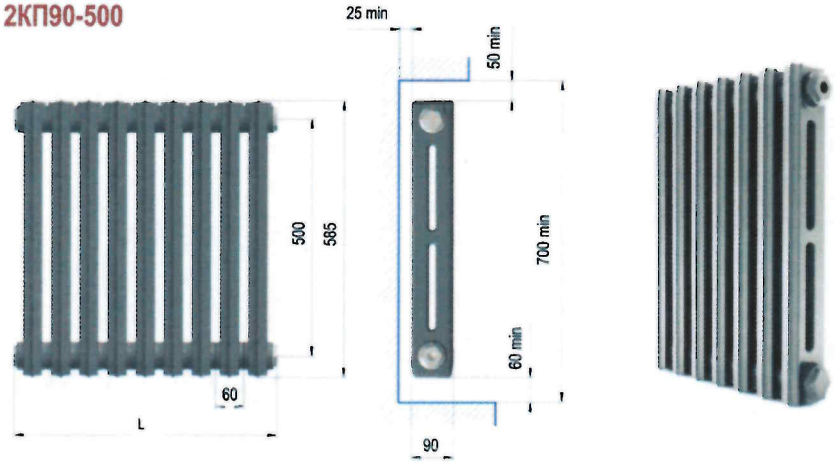

Наименование	Номинальный тепловой поток, кВт	Емкость секции, л	Площадь поверхности нагрева секции, м²
2КП80-500	0,135	0,8	0,199
2КП90-500	0,130	0,8	0,150

МС-140/60-500

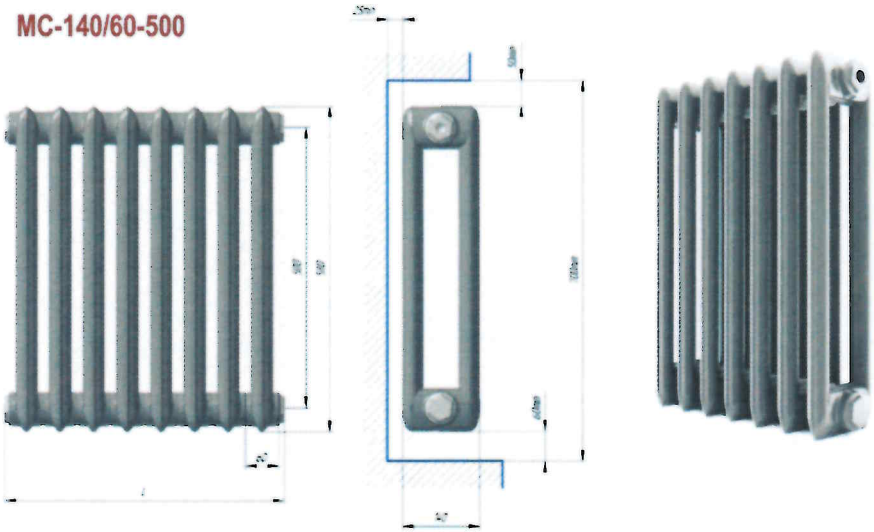

Наименование	Номинальный тепловой поток, кВт	Емкость секции, л	Площадь поверхности нагрева секции, м²
МС-140М2-500	0,15	1,25	0,179
МС-140-500 на ножках	0,15	1,25	0,179
МС-90-500	0,13	1,15	0,163
МС-140М-300	0,117	1,1	0,139
МС-140/60-500	0,127	0,8	0,150

Пробка глухая

Пробка проходная

Наименование	Номинальный тепловой поток, кВт	Емкость секции, л	Площадь поверхности нагрева секции, м²
Дизайн-500	0,18	2,4	0,22
Дизайн-700	0,21	3,4	0,31
Дизайн-350	0,14	1,9	0,19

Дизайн-350

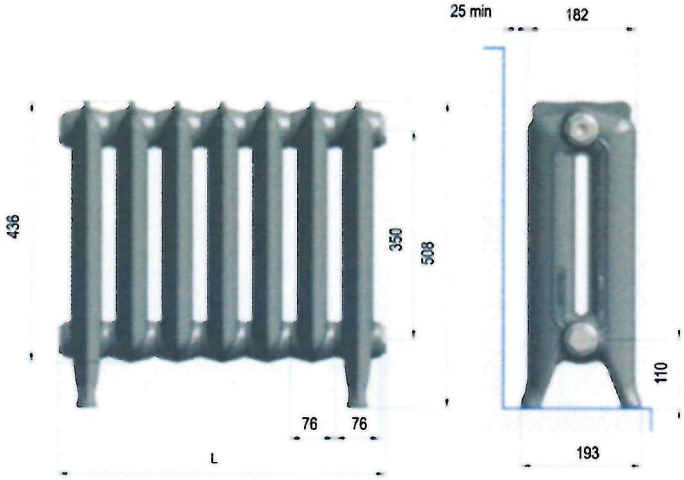

Радиаторы отопления серии «МС» ГОСТ 31311-2005

МС-140М2-500

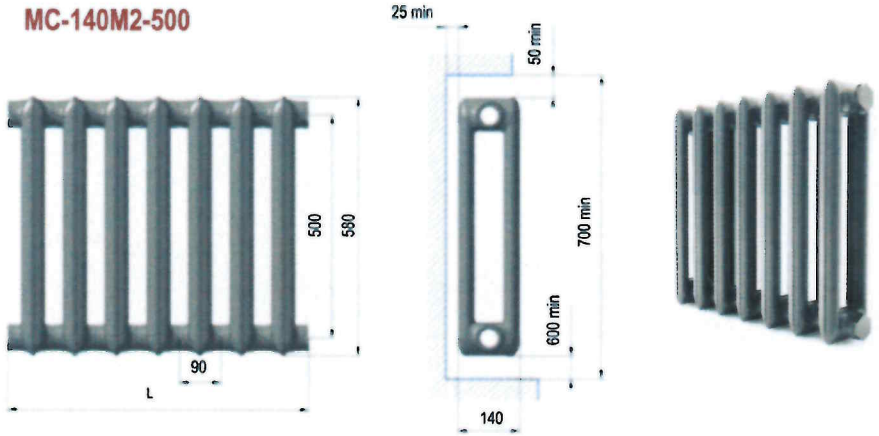

МС90-500

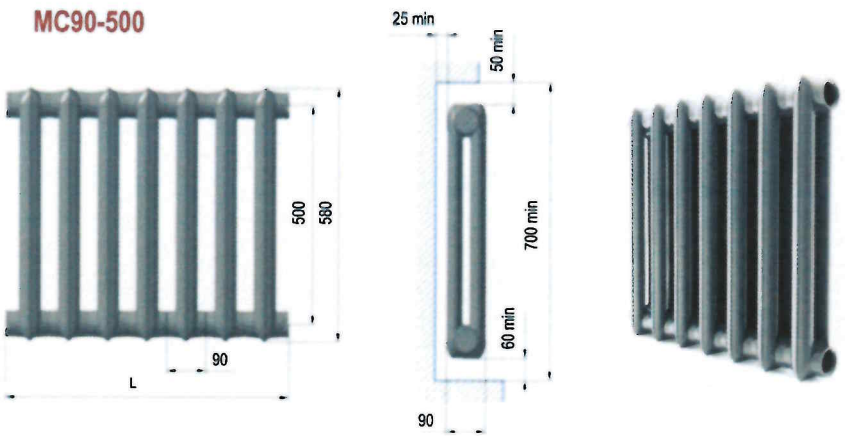

МС-140-500 (на ножках)

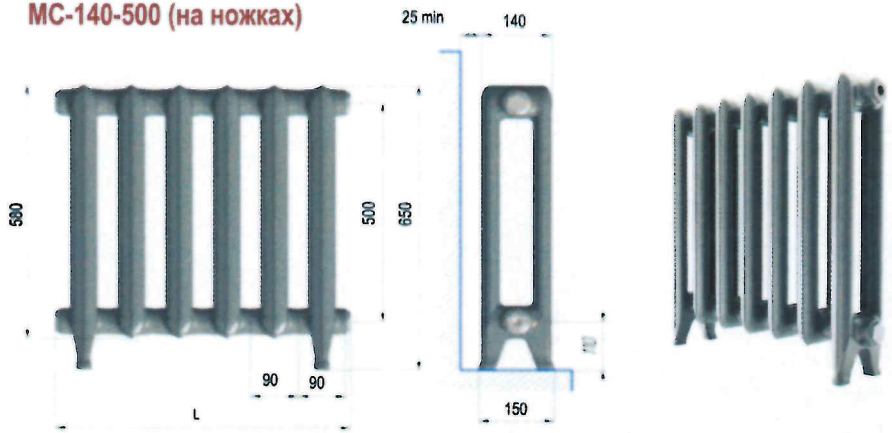
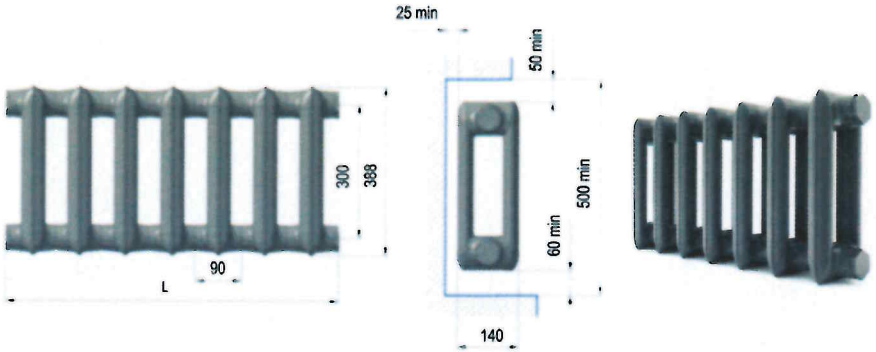
МС-140М-300